Design: **Fantoni research centre**

Acoustic room

fantoni

Acoustic room

Acoustic room / Acoustic room / Acoustic room / Acoustic room

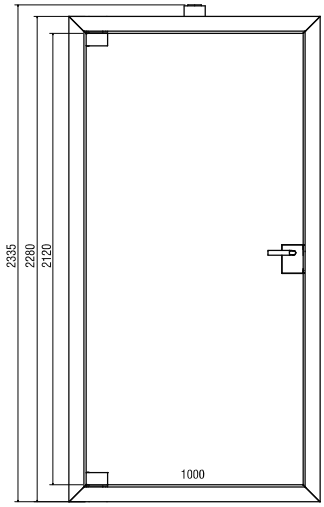

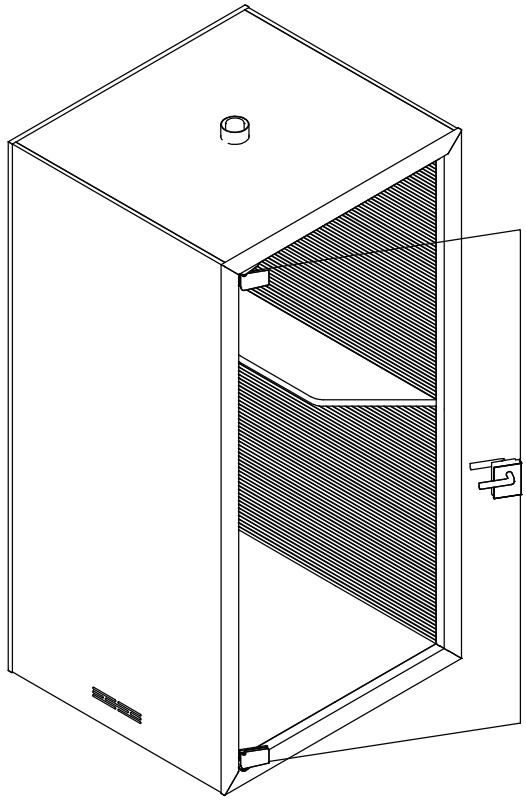

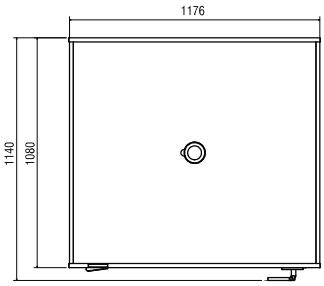

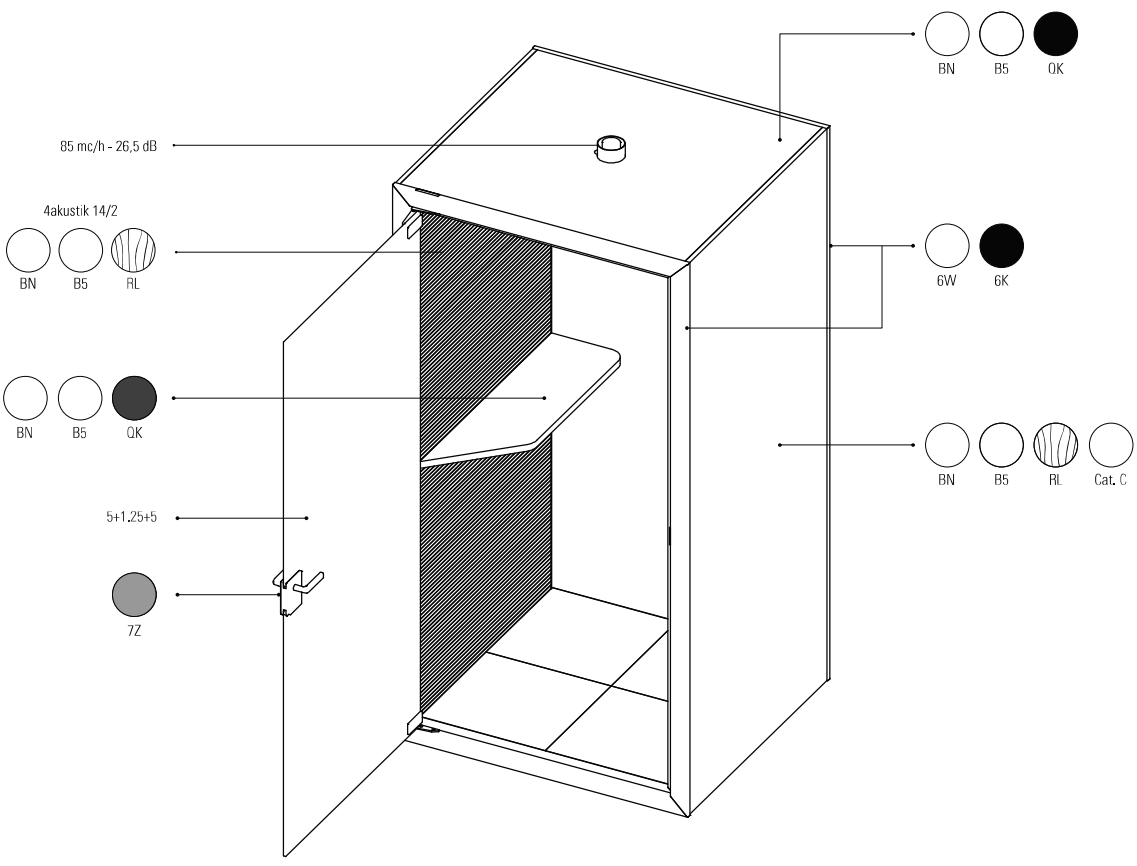

Acoustic room

Acoustic room / Acoustic room / Acoustic room / Acoustic room

F86PB100

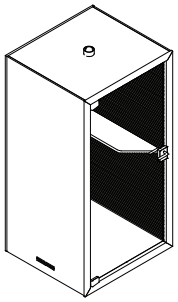

Acoustic room MINI
Acoustic room MINI
Acoustic room MINI
Acoustic room MINI
Acoustic room MINI

WxDxH cm	Finish	Kg	m³	pcs	Price €
117,6 x 114 x 233,5	**B5 BN RL**	450	2.904	-	**7.764,00**

Varianti / Variants / Varianten / Variantes / Variantes

1. Pannelli esterni in melaminico / Outer panels in melamine / Außenplatte aus Melamin / Panneaux extérieurs en mélaminé / Paneles exteriores melaminados	-
2. Pannelli esterni rivestiti in tessuto Cat. C / Outer panels covered in Cat. C fabric / Außenplatten mit Stoffüberzug Kat. C / Panneaux extérieurs revêtus en tissu Cat. C / Paneles exteriores revestidos de tejido Cat. C	**+1.177**
3. Struttura 6W e profili parete in 7V / Structure 6W and wall profiles in 7V / Struktur 6W und Wandprofile aus 7V / Structure 6W et profils cloison en 7V / Estructura 6W y perfiles pared de 7V	-
4. Struttura 6K e profili parete in 7K / Structure 6K and wall profiles in 7K / Struktur 6K und Wandprofile aus 7K / Structure 6K et profils cloison en 7K / Estructura 6K y perfiles pared de 7K	-